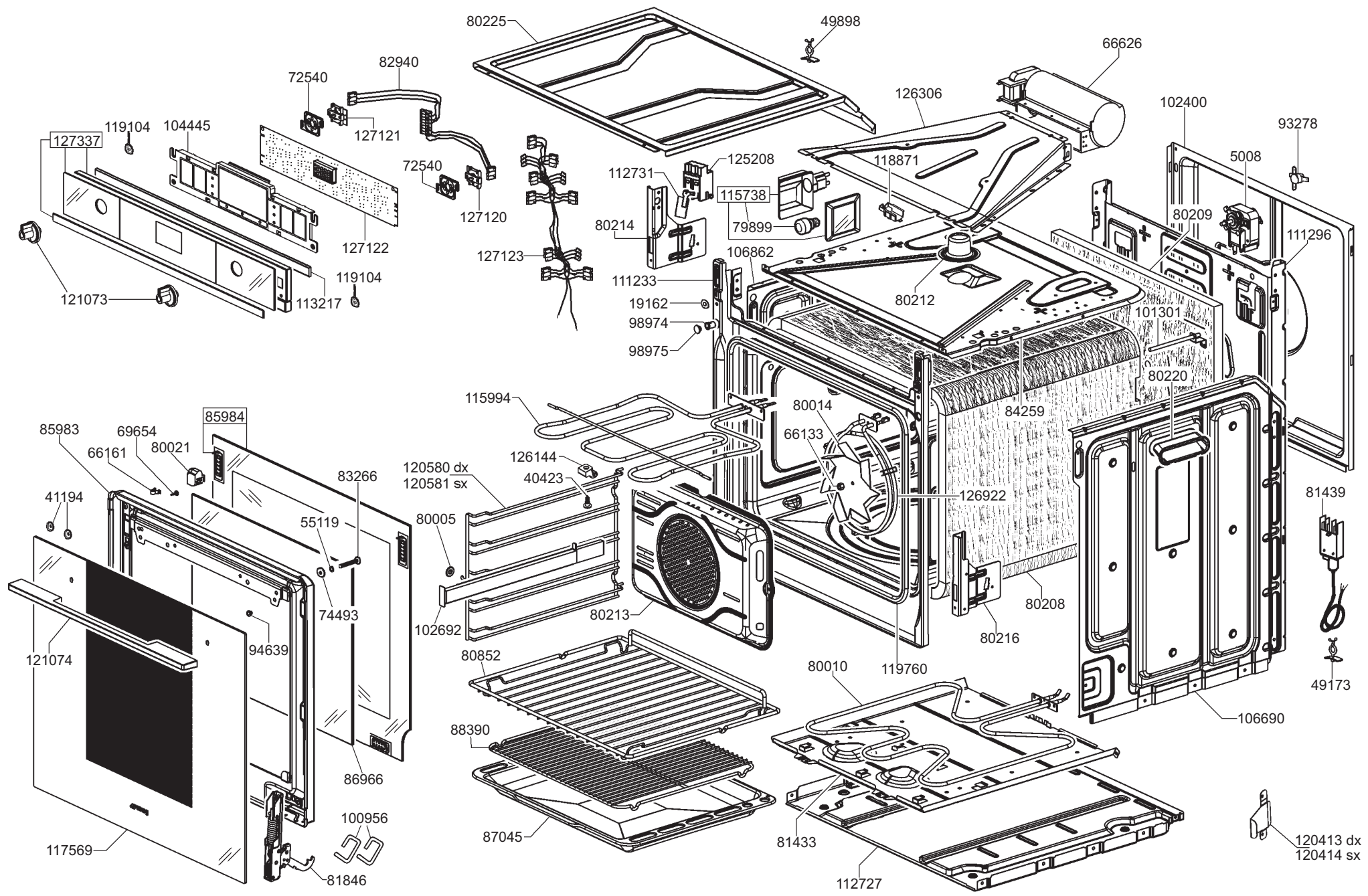
80225
49898
66626
82940
72540
126306
102400
93278
119104
104445
127337
127121
72540
125208
118871
5008
112731
115738
80209
127120
80214
79899
111296
127122
127123
106862
111233
80212
119104
19162
101301
121073
113217
98974
98975
80220
115994
80014
84259
85984
85983
69654
66161
80021
66133
126144
120580 dx
120581 sx
83266
40423
126922
81439
41194
55119
80005
74493
94639
80208
121074
102692
80213
80216
119760
80852
80010
49173
88390
106690
86966
87045
81433
100956
120413 dx
120414 sx
117569
81846
112727